171501389/1 11/2019

PRS 1501

IT Dispositivo potatore - MANUALE DI ISTRUZIONI
ATTENZIONE: prima di utilizzare la macchina, leggere attentamente il presente libretto.

EN Device Pruner - OPERATOR'S MANUAL
WARNING: read thoroughly the instruction booklet before using this machine.

FR Dispositif d'élagueuse - MANUEL D'UTILISATION
ATTENTION: lire attentivement le manuel avant d'utiliser cette machine.

DE Hochentaster - GEBRAUCHSANWEISUNG
ACHTUNG: vor Inbetriebnahme des Geräts die Gebrauchsanleitung aufmerksam lesen.

ES Dispositivo podador - MANUAL DE INSTRUCCIONES
CUIDADO: antes de utilizar esta máquina, lea atentamente el manual de instrucciones.

NL Snoei-inrichting - GEBRUIKERSHANDLEIDING
LET OP: Voordat u de deze machine gaat gebruiken dient u eerst deze handleiding aandachtig door te lezen.

PT Dispositivo de poda - MANUAL DE INSTRUÇÕES
ATENCAO! Antes de usar a moto-roçadeira, ler com atenção este manual de instruções.

EL Σύστημα κλαδευτήρι - ΕΓΧΕΙΡΙΔΙΟ ΟΔΗΓΙΩΝ
Προσοχή: πριν χρησιμοποιήσετε το μηχάνημα, διαβάστε προσεκτικά το παρόν εγχειρίδιο.

TR Budama aparatı - KULLANIM KILAVUZU
DİKKAT! Makineyi kullanmadan önce talimatlar içeren kılavuzu dikkatle okuyun.

PL Urządzenie do przycinania gałęzi - INSTRUKCJE OBSŁUGI
UWAGA: Przed użyciem urządzenia przeczytaj uważnie niniejszą instrukcję.

SL Naprava za obrezovanje - PRIROČNIK ZA UPORABU
POZOR: Preden uporabite stroj, pazljivo preberite priročnik z navodili.

RU Садовые ножницы - РУКОВОДСТВО ПО ЭКСПЛУАТАЦИИ
ВНИМАНИЕ: Прежде чем пользоваться оборудованием, внимательно прочтите это руководство по эксплуатации.

HR Obrezivač - PRIRUČNIK ZA UPORABO
POZOR: Prije nego pristupite uporabi stroja, pažljivo pročitajte upute.

SV Beskärningsverktyg - BRUKSANVISNING
VARNING: Läs igenom hela detta häfte innan du använder maskinen.

FI Karsimissaha - KÄYTTÖOHJEET
VAROITUS: lue käyttöopas huolellisesti ennen koneen käyttöä.

DA Beskærer - BRUGSANVISNING
ADVARSEL: Læs instruktionsbogen omhyggeligt igennem, før du tager denne maskine i brug.

NO Beskjæringsutstyr - INSTRUKSJONSBOK
ADVARSEL: Les denne bruksanvisningen nøye før du bruker maskinen.

CS Odvětvovací zařízení - NÁVOD K POUŽITÍ
POZOR: Před použitím stroje si pozorně přečtěte tento návod k použití.

ET Oksalõikur - KASUTUSJUHEND
TÄHELEPANU: enne masina kasutamist lugege tähelepanelikult kasutusjuhendit.

CE

ITALIANO - **Istruzioni Originali** ..... IT

ENGLISH - Translation of the original instructions ..... EN

FRANÇAIS - Traduction de la notice originale ..... FR

DEUTSCH - Übersetzung der Originalbetriebsanleitung ..... DE

ESPAGNOL - Traducción del Manual Original ..... ES

NEDERLANDS - Vertaling van de oorspronkelijke gebruiksaanwijzing ..... NL

PORTUGUÊS - Tradução do manual original ..... PT

ΕΛΛΗΝΙΚΑ - Μετάφραση του πρωτοτύπου των οδηγιών χρήσης ..... EL

TÜRKÇE - Orijinal Talimatların Tercümesi ..... TR

POLSKI - Tłumaczenie instrukcji oryginalnej ..... PL

SLOVENŠČINA - Prevod izvirnih navodil ..... SL

РУССКИЙ - Перевод оригинальных инструкций ..... RU

HRVATSKI - Prijevod originalnih uputa ..... HR

SVENSKA - Översättning av bruksanvisning i original ..... SV

SUOMI - Alkuperäisten ohjeiden käännös ..... FI

DANSK - Oversættelse af den originale brugsanvisning ..... DA

NORSK - Oversettelse av orginal bruksanvisning ..... NO

ČESKY - Překlad původního návodu k používání ..... CS

EESTI - Algupärase kasutusjuhendi tõlge ..... ET

IT - ATTENZIONE! - Questo accessorio può essere applicato solo sui modelli di decespugliatori/tagliabordi con asta giuntabile, indicati sotto.
Per Comandi-Manutenzioni-Dati Tecnici-Avvertenze:
fare rifemento al Manuale di Istruzioni della macchina sulla quale viene montato l'accessorio.

EN - WARNING! - This accessory can be applied only on models of brush cutters / trimmers with jointed rod, shown below.
For Commands - Maintenance - Technical Data - Warnings:
refer to the Instruction Manual of the machine on which you fit the accessory.

FR - ATTENTION! - Cet accessoire peut être appliquée que sur les modèles des débroussailleuses / coupe-bordures avec une tige de fixation assemblable, indiquées ci-dessous.
Pour Commandes - Maintenance - Données Techniques - Avertissements:
reportez-vous au manuel d'instructions de la machine sur laquelle vous monté l'accessoire.

DE - ACHTUNG! - Dieses Zubehör kann nur bei modellen der Freischneider / Trimmer mit Gelenkstange angebracht werden, unten gezeigt.
Für Befehle -Wartung - Technische Daten - Warnungen:
lesen Sie die Bedienungsanleitung der Maschine, auf dem Sie das Zubehör anpassen.

ES - ¡ATENCIÓN! - Este accesorio se puede aplicar sólo en los modelos de desbrozadoras / recortadoras con varilla articulada, que se muestran a continuación.
Para Comandos - Mantenimiento - Datos técnicos - Advertencias:
hacer referencia el manual de instrucciones de la máquina en la que está montado el accesorio.

NL - LET OP! - Dit accessoire kan alleen worden toegepast op modellen van bosmaaiers / trimmers met gelede staaf, hieronder weergegeven.
Voor Opdrachten - Onderhoud - Technisch Data - Waarschuwingen:
doen verwijzing de gebruiksaanwijzing van de machine waarop deze is gemonteerd accessoire.

PT - ATENÇÃO! - Este acessório pode ser aplicada apenas em modelos de roçadeiras / aparadores com haste articulada, mostrados abaixo.
Para Comandos - Manutenção - Datos Técnico - Avisos:
fazer referência o manual de instruções da máquina na qual está montada acessório.

EL - ΠΡΟΣΟΧΗ! - Αυτό το εξάρτημα μπορεί να εφαρμοστεί μόνο σε μοντέλα κόφτες βούρτσα / Ψαλίδια με συνένωση ράβδο, όπως φαίνεται παρακάτω.
για Εντολές - Συντήρηση - Τεχνική - προειδοποιήσεις:
κάνει αναφορά Εγχειρίδιο Οδηγιών της μηχανής στην οποία έχει τοποθετηθεί αξεσουάρ.

TR - DİKKAT! - Bu aksesuar yalnızca aşağıda gösterilen fırça kesiciler / eklemli çubuk makasları, modelleri uygulanabilir.
Için-Bakım - Teknik - Uyarıları - Komutları:
bu aksesuar monte edildiği makinenin Talimat Kılavuzu rifemento yapmak.

PL - OSTRZEŻENIE! - Ten element dodatkowy można być stosowana tylko w modelach z kosy / nożyce z przegubowego pręta, przedstawione poniżej.
Dla Polecenia - Maintenance - Techniczno - Ostrzeżenia:
zrobić odnośnik Instrukcji obsługi maszyny, na której jest zamontowany osprzęt.

SL - POZOR! - Ta dodatek se lahko uporablja samo na modelih motorne kose / trat z spojen palica, prikazane spodaj.
Za Ukazi - za vzdrževanje - tehnično-opozorila:
storiti referenčna navodilih za uporabo stroja, na katerem je montiran opremo.

RU - ВНИМАНИЕ! - Этот аксессуар может быть применен только на моделях кусторезов / триммеров с сочлененной стержня, как показано ниже.
для Команды - технического - обслуживания - технико - предупреждения:
сделать ссылки руководства по эксплуатации машины, на которой он установлен аксессуар.

HR - POZOR! - Ovaj dodatak može se primijeniti samo na modele šikare / trimera s fleksibilna zglobna štapa, prikazane u nastavku.
Za Naredbe - Održavanje - Tehničko - Upozorenja:
učiniti upućivanje upute za uporabu stroja na kojem je montiran pribor.

SV - VARNING! - Detta tillbehör kan endast användas på modeller av röjsågar / trimmers med ledad stång, som visas nedan.
För Kommandon - Underhåll - Tekniska - Varningar:
gör hänvisning bruksanvisningen för den maskin där den är monterad tillbehör.

FI - VAROITUS! - Tämä lisälaite voidaan soveltaa vain malleja raivaussahat / trimmerit nivelöityjä sauva, alla.
Komennot - Huolto - Tekninen - Varoitukset:
tehdä viite Käyttöohje koneen, johon se on asennettu lisälaite.

DA - ADVARSEL! - Dette tilbehør kan kun anvendes på modeller af buskryddere / Trimmere med ende stang, der er vist nedenfor.
Til Kommandoer - Maintenance - Teknisk - Advarsler:
gøre henvisning instruktionen for den maskine, som den er monteret tilbehør.

NO - ADVARSEL! - Dette tilbehøret kan bare brukes på modeller av ryddesager / trimmere med leddet stang, som vist nedenfor.
For Kommandoer - Maintenance - Teknisk - Advarsler:
gjøre henvisning bruksanvisningen for maskinen der det er montert tilbehør.

CS - UPOZORNĚNÍ! - Toto příslušenství lze použít pouze na modelech křovinořezy / vyžínače s kloubovým tyčí, je uvedeno níže.
Příkazy pro - údržba - technicko - varování:
dělat referenční návodu pro stroje, na kterém je namontována příslušenství.

ET - HOIATUS! - Seda lisavarustust saab kasutada ainult allpool näidatud reguleeritava võlliga võsalõikurite / nööriga trimmerite mudelitel.
Käskude-hoolduse-tehniliste andmete-hoiatuste jaoks:
vaadake selle seadme kasutusjuhendit, millele lisavarustus on paigaldatud.

B 26 J - B 26 JA - T 26 J - T 26 JA

1)	**DATI TECNICI**	**PRS 1501**
2)	Peso a secco senza barra e catena	1,18 kg
3)	Passo catena	3/8” mini
4)	Spessore maglia motrice	1,27 mm
5)	Lunghezza barra	250 mm
6)	Capacità serbatoio olio	125 cm^3
7)	**ACCESSORI**	
8)	Combinazione barra Lunghezza Larghezza Scanalatura	118801758/0 25 cm / 10” 1,27 mm / 1,20”
9)	Combinazione catena (Passo 3/8” mini).	118801759/0
10)	Livello di potenza acustica garantito	111 dB(A)
11)	Frequenza massima di rotazione del mandrino	10,7 m/s

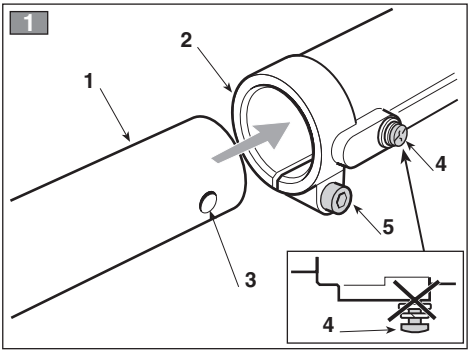
1
1
2
3
4
5
4

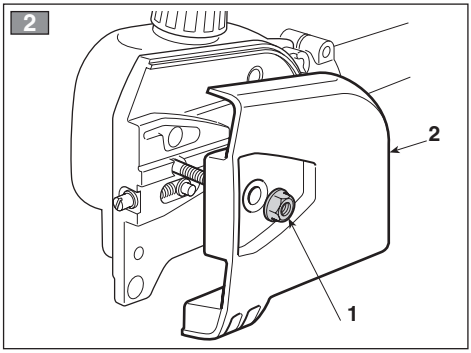
2
2
1

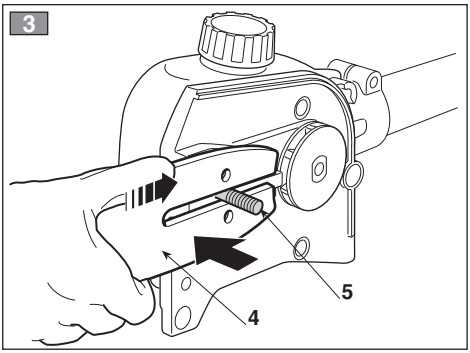
3
5
4

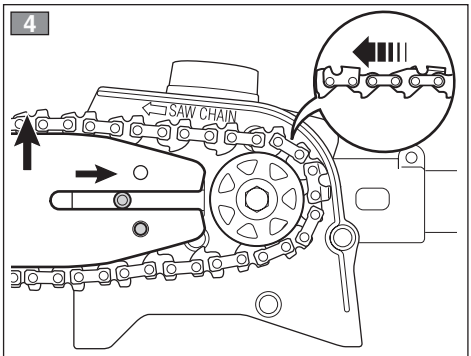
4
SAW CHAIN

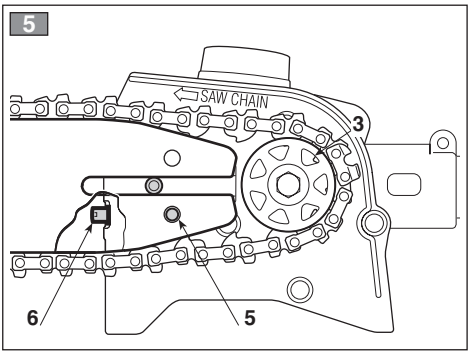
5
SAW CHAIN
3
6
5

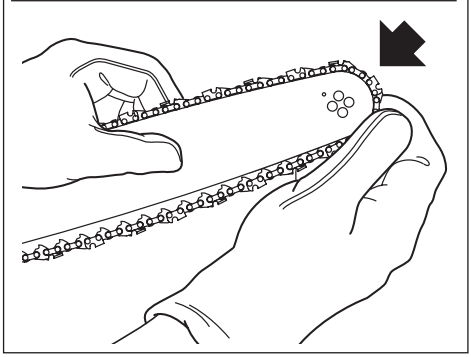

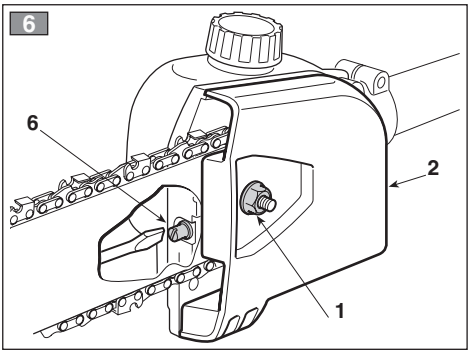
6
6
2
1

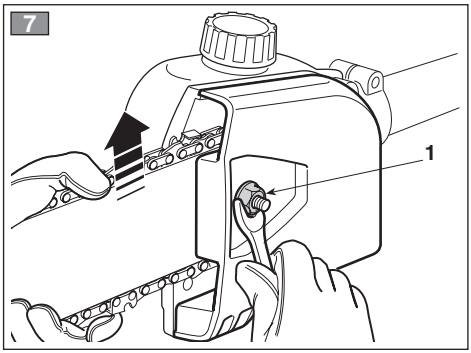
7
1

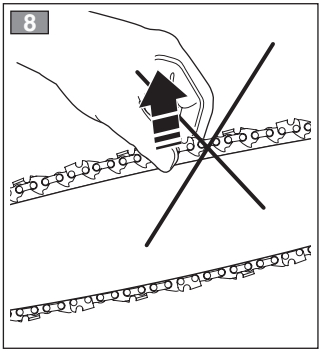
8

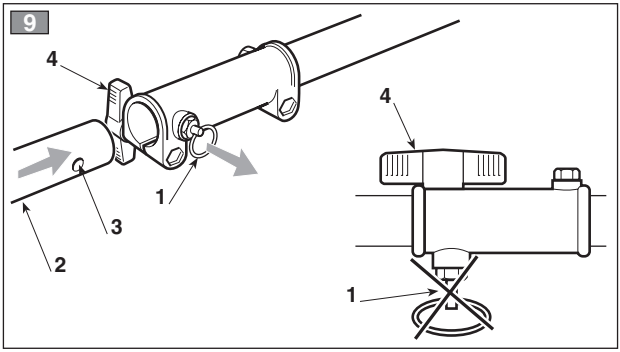
9
4
1
3
2
4
1

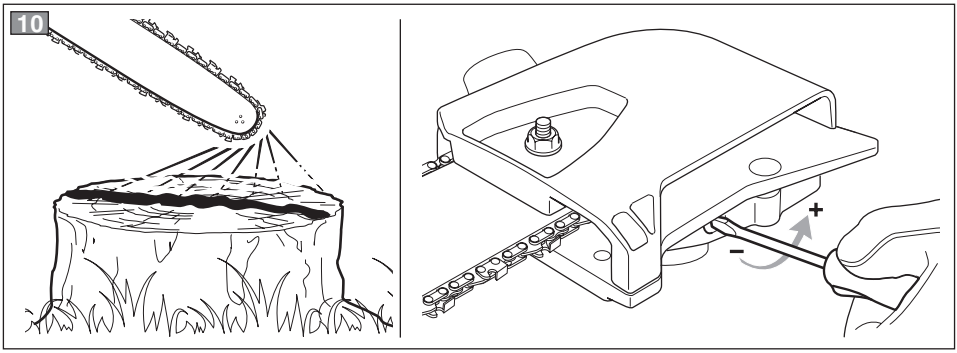
10
+
–

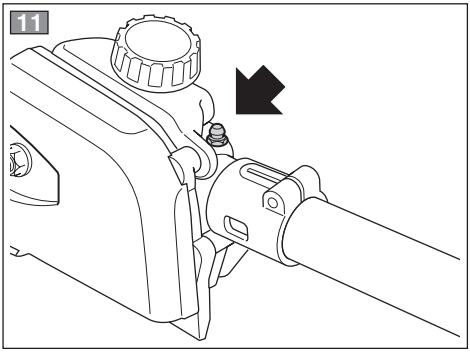
11

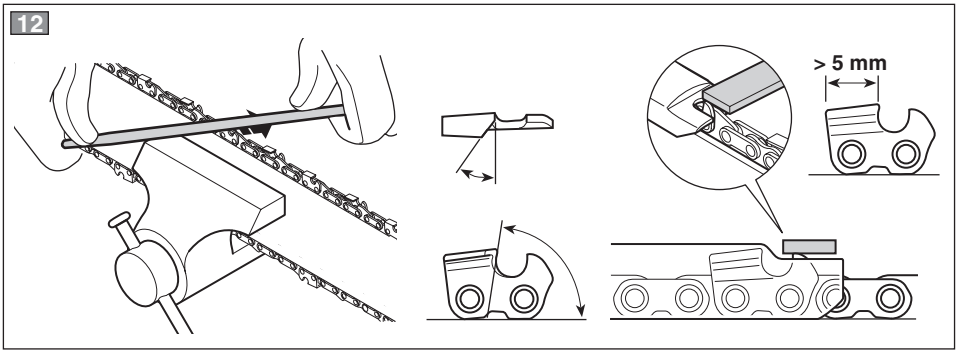
12
> 5 mm

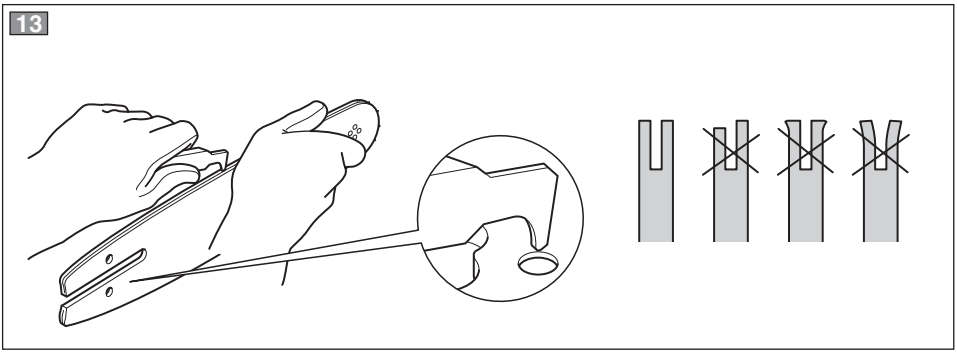
13

1] EN - TECHNICAL SPECIFICATIONS 2] Dry weight without bar and chain 3] Chain pitch 4] Driving link thickness 5] Bar length 6] Oil tank capacity 7] ACCESSORIES 8] Bar Combination Length Groove width 9] Chain combination (Pitch 3/8” mini) 10] Guaranteed sound power level 11] Maximum rotational frequency of the spindle	**1] FR - CARACTÉRISTIQUES TECHNIQUES** 2] Poids à sec sans guide ni chaîne 3] Pas de la chaîne 4] Épaisseur du maillon moteur 5] Longueur du guide 6] Capacité du réservoir d’huile 7] ACCESSOIRES 8] Combinaisons de guide chaine Longueur Largeur Fente 9] Combinaisons de chaine (Pas 3/8” min.) 10] Niveau de puissance acoustique garanti 11] Fréquence maximum de rotation du mandrin	1] **DE - TECHNISCHE DATEN** 2] Nettogewicht (ohne Kettenschwert und Kette) 3] Kettenteilung 4] Stärke Antriebsglied 5] Länge Kettenschwert 6] Fassungsvermögen Öltank 7] ZUBEHÖR 8] Schwertkombinazion Schwert Breite Nut 9] Kettenkombinazion (Teilung 3/8” Mini) 10] Garantierter Schallleistungspegel 11] Max Spindeldrehzahl
1] **ES - DATOS TÉCNICOS** 2] Peso en seco sin barra ni cadena 3] Paso cadena 4] Grosor del eslabón motor 5] Longitud barra 6] Capacidad depósito de aceite 7] ACCESORIOS 8] Combinacion de barra barra Anchura Ranura 9] Combinacion de cadena (Paso 3/8” mini) 10] Nivel de potencia acústica garantizado 11] Frecuencia máxima de rotación del mandril	1] **NL - TECHNISCHE GEGEVENS** 2] Droog gewicht zonder kettingblad en ketting 3] Steek ketting 4] Dikte drijfschalm 5] Steek tanden 6] Lengte kettingblad 7] TOEBEHOREN 8] Combinaties van blad Lengte Breedte Gleuf 9] Combinaties van ketting (Steek 3/8” mini) 10] Gegarandeerd geluidsniveau 11] Maximale rotatiefrequentie van de spindel	1] **PT - DADOS TÉCNICOS** 2] Peso a seco sem barra e corrente 3] Passo da corrente 4] Espessura do elo de tracção 5] Comprimento da barra 6] Capacidade do depósito de óleo 7] ACESSÓRIOS 8] COMBINAÇÕES DA LÂMINA-GUIA Comprimento Ranhura 9] COMBINAÇÕES DA CORRENTE (Distância 3/8” mini) 10] Nível de potência acústica garantido 11] Frequência máxima de rotação do mandril
1] **EL - ΤΕΧΝΙΚΑ ΧΑΡΑΚΤΗΡΙΣΤΙΚΑ** 2] Βgάρος χωρίς καύσιμο, μπάρα και αλυσίδα 3] Βήμα αλυσίδας 4] Πάχος κινητήριου κρίκου 5] Μήκος μπάρας 6] Χωρητικότητα δοχείου λαδιού 7] ΑΞΕΣΟΥΑΡ 8] ΣΥΝΔΥΑΣΜΟΙ ΛΑΜΑΣ Μήκος Πλάτος Εγκοπής 9] ΣΥΝΔΥΑΣΜΟΙ ΑΛΥΣΙΔΑΣ (Βήμα 3/8” mini) 10] Στάθμη εγγυώμενης ηχητικής ισχύος 11] Μέγιστη συχνότητα περιστροφής του τσοκ	1] **TR - TEKNİK VERİLER** 2] Kol ve zincir hariç boş ağırlık 3] Zincir adımı 4] Sürücü bakla kalınlığı 5] Kol uzunluğu 6] Yağ deposu kapasitesi 7] AKSESUARLAR 8] PALA KOMBİNASYONLARI Uzunluk Oyuk Genişliği 9] ZİNCİR KOMBİNASYONLARI (Adım 3/8” mini) 10] Garanti edilen ses gücü seviyesi 11] İş mili dönüşü azami frekansı	[1] **PL - DANE TECHNICZNE** 2] Ciężar na sucho bez drążka i łańcucha 3] Rozstaw łańcucha 4] Gęstość siatki przenośnika 5] Długość drążka 6] Pojemność zbiornika oleju 7] AKCESORIA 8] KOMBINACJE SZPADY Długość Szerokość Wyżłobienia 9] KOMBINACJE ŁAŃCUCHA (Skok 3/8” minimalny) 10] Gwarantowany poziom mocy akustycznej 11] Maksymalna częstotliwość obrotów wrzeciona

1] **SL - TEHNIČNI PODATKI**
2] Ciężar na sucho bez drążka i łańcucha
3] Rozstaw łańcucha
4] Gęstość siatki przenośnika
5] Długość drążka
6] Pojemność zbiornika oleju
7] PRIPOMOČKI
8] KOMBINACIJA DROGA
dolžina
širina utora
9] KOMBINACIJA VERIGE (korak 3/8” mini)
10] Zagotovljena raven zvočnega tlaka
11] Maksimalna frekvenca rotacije vretena

1] **RU - ТЕХНИЧЕСКИЕ ХАРАКТЕРИСТИКИ**
2] Вес в сухом состоянии без шины и цепи
3] Шаг цепи
4] Толщина ведущего звена
5] Длина шины
6] Объем масляного бака
7] АКСЕССУАРЫ
8] КОМБИНАЦИИ ШИНЫ
Длина
Ширина выемки
9] КОМБИНАЦИИ ЦЕПИ (Шаг 3/8” мини)
10] Гарантируемый уровень звуковой мощности
11] Максимальная частота вращения шпинделя

1] **HR - TEHNIČKI PODACI**
2] Neto težina, bez šipke i reznog noža
3] Korak reznog noža
4] Debljina pokretnog dijela
5] Duljina reznog noža
6] Obujam uljnog skladišta
7] PRIBOR
8] KOMBINACIJE VODILICE
dužina
širina žlijeba
9] KOMBINACIJE LANCA (korak 3/8” mini)
10] Zajamčena razina zvučne snage
11] Maksimalna frekvencija vrtnje vretena

1] **SV - TEKNISKA SPECIFIKATIONER**
2] Nettovikt utan svärd och kedja
3] Kedjedelning
4] Drivlänkens tjocklek
5] Svärdlängd
6] Oljetank, volym
7] TILLBEHÖR
8] KOMBINATIONER AV STÅNG
längd
Rännans bredd
9] KOMBINATIONER AV KEDJA (min. avstånd 3/8”)
10] Garanterad ljudeffektsnivå
11] Spindelns maximala rotationsfrekvens

1] **FI - TEKNISET TIEDOT**
2] Kuivapaino ilman terälevyä ja ketjua
3] Ketjun jako
4] Vetolenkin paksuus
5] Terälevyn pituus
6] Öljysäiliön tilavuus
7] TARVIKKEET
8] TERÄLEVYN KETJUN
Pituus
Leveys Uritus
9] TERÄLEVYN YHDISTELMÄT (hammasväli 3/8” mini)
10] Taattu äänitehotaso
11] Karan maksimipyörimistaajuus

1] **DA - TEKNISKE DATA**
2] Vægt uden brændstof, sværd og kæde
3] Kædedeling
4] Drivleddets tykkelse
5] Sværdets længde
6] Olietankens kapacitet
7] TILBEHØR
8] KOMBINATIONER AF SVÆRD
Længde
Sporbredde
9] KOMBINATIONER AF KÆDE (Deling 3/8” mini)
10] Garanteret lydeffektniveau
11] Maksimal omdrejningsfrekvens for spindel

1] **NO - TEKNISKE DATA**
2] Tørrvekt uten sverd og kjede
3] Kjededeling
4] Drivleddets tykkelse
5] Sverdets lengde
6] Oljetankens kapasitet
7] TILBEHØR
8] KOMBINASJONER AV SVERD
lengde
bredde åpning
9] KOMBINASJONER AV KJEDE (kjededeling 3/8” mini)
10] Garantert lydeffektnivå
11] Maksimal rotasjonsfrekvens ved doren

1] **CS - TECHNICKÉ PARAMETRY**
2] Suchá hmotnost bez vodící lišty a řetězu
3] Rozteč řetězu
4] Tloušťka hnací spojky
5] Délka lišty
6] Objem olejové nádrže
7] PŘÍSLUŠENSTVÍ
8] KOMBINACE VODICÍ LIŠTY
Délka
Šířka drážky
9] KOMBINACE VODICÍ AŘETĚZU (Rozestup 3/8” mini)
10] Zaručená úroveň akustického výkonu
11] Maximální frekvence otáčení vřetena

1] **ET - TEHNILISED ANDMED**
2] Kaal
3] Samm, Kett
4] Keti läbimõõt
5] Saeplaadi pikkus
6] Õlipaagi maht
7] LISASEADMED
8] LATT
Pikkus
Soone laius
9] KETT (Samm 3/8” mini)
10] Garanteeritud müravõimsuse tase
11] Võlli maksimaalne pöörlemissagedus

1. IDENTIFICATIE VAN DE HOOFDCOMPONENTEN

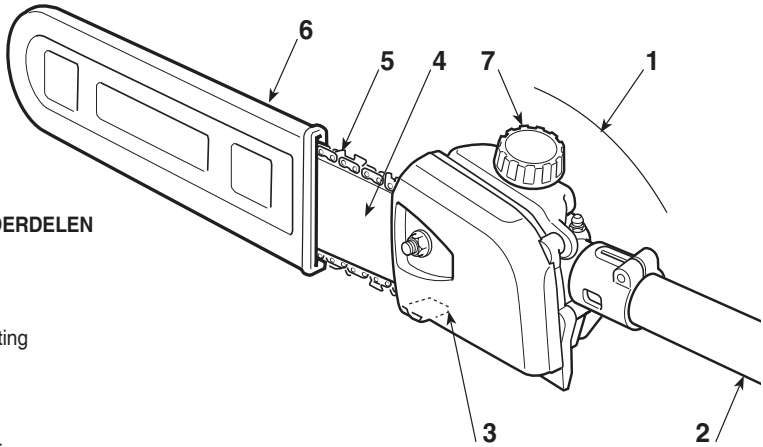

BELANGRIJKSTE ONDERDELEN

1. Aanschakeleenheid
2. Verbindingsstaaf
3. Pin vergrendeling ketting
4. Blad
5. Ketting
6. Bladbescherming
7. Dop oliereservoir ketting

TYPEPLAATJE

11. Naam en adres van de fabrikant
12. Machinetype
13. Geluidsniveau
14. Bouwjaar
15. Serienummer
16. Artikelcode
17. CE-conformiteitsteken
18. Maximale rotatiefrequentie van de spindel

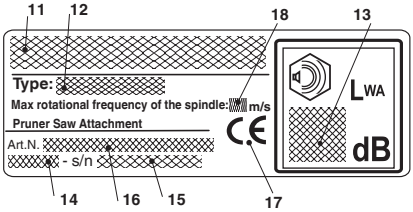

Het voorbeeld van de verklaring van overeenstemming bevindt zich op de voorlaatste pagina van de handleiding.

2. SYMBOLEN

LET OP: De door u gekochte machine is bestemd voor doe-het-zelf doeleinden.

1) Let op! Gevaar

2) Voordat u deze machine in gebruik neemt eerst de gebruiksaanwijzingen lezen om op de hoogte te zijn van de veiligheidsnormen.

3) Uw gehoor kan definitieve beschadiging oplopen. De mensen die deze machine dagelijks in normale omstandigheden gebruiken zijn blootgesteld aan een geluidsniveau van 85 dB (A). Het is verplicht de beschermers te dragen. Draag altijd een veiligheidsbril (projectierisiko) en oorbeschermers zoals een geluidshelm (om beschadiging van het gehoor te voorkomen) tijdens het gebruik van

de machine.

4) Draag veiligheidsschoeisel en handschoenen!

5) Projectiegevaar! Zorg dat mensen en dieren op een afstand van tenminste 15 mt zijn wanneer de machine in gebruik is!

- **•)** Toepassen in zone die vrij is van hindernissen. Kies de meest geschikte helling van de snijeenheid ten opzichte van het terrein. Monteer dit gereedschap correct op de bosmaaier.
- **•)** Werk steeds in stabiele en veilige posities. Vermijd te werken op trappen, treden en in het algemeen op niet perfect stabiele oppervlaktes.
- **•)** De gebruiker is verplicht de eventuele Nationale Normen in acht te nemen die het gebruik van de machine kunnen beperken.

6) Gevaar! Electroschok. Houd minstens 15 m afstand ten opzichte van de kabels van de bovengrondse lijnen.

3. VEILIGHEIDSVOORSCHRIFTEN

A) VERTROUWD RAKEN

1) Lees de gebruiksaanwijzingen aandachtig. Zorg dat u vertrouwd raakt met de bedieningsknoppen en in staat bent de machine op de juiste wijze te gebruiken. Leer de motor snel af te zetten.

2) Gebruik de machine voor het doel waartoe het bestemd is, m.a.w. "**het snoeien van bomen met afmetingen in verhouding tot de lengte van het kettingblad**" of houten voorwerpen met gelijkaardige eigenschappen. Elk ander doel waarvoor de machine wordt gebruikt kan gevaarlijk zijn en zou de machine kunnen beschadigen.

3) Laat nooit toe dat de machine gebruikt wordt door kinderen of door personen die niet vertrouwd zijn met deze aanwijzingen. De leeftijd van de gebruiker kan landelijk gereglementeerd zijn

4) De machine dient niet door meer dan één persoon gebruikt te worden.

5) Gebruik de machine in geen geval:

- als er personen, in het bijzonder kinderen of dieren in de buurt zijn;
- indien de gebruiker moe is, zich niet fit voelt of geneesmiddelen, drugs, alcohol of schadelijke stoffen ingenomen heeft die zijn reactievermogen en aandacht kunnen verminderen;
- indien de gebruiker niet in staat is om de machine stevig vast te houden met beide handen en/of tijdens het werk niet in evenwicht en stevig op beide voeten kan staan.

6) Denk eraan dat de persoon die de machine bedient of de gebruiker aansprakelijk is voor ongevallen en onvoorziene gebeurtenissen die personen of hun eigendommen kunnen overkomen.

B) VÓÓR HET GEBRUIK

1) **Ga vóór het gebruik** over tot een algemene controle van de machine

2)Tijdens het werken moet gepaste kledij gedragen worden die de gebruiker niet hindert in zijn bewegingen.

- Draag aansluitende en beschermende kledij die bestand is tegen sneden.
- Draag werkhandschoenen, een veiligheidsbril en veiligheidsschoeisel met een antislipzool.
- Gebruik de oorbeschermers.
- Draag geen sjaal, hemd, halsketting of andere hangende of ruime accessoires die gegrepen kunnen worden door de machine of voorwerpen en materiaal aanwezig op de werkplaats.
- Lang haar wordt zorgvuldig bijeengebonden.

3) Vóór het werk te beginnen, controleer of alle beschermingen correct gemonteerd zijn.

C) TIJDENS HET GEBRUIK

1) Start de motor niet in gesloten ruimten, waar zich gevaarlijke koolmonoxide kan ontwikkelen.

2) Werk alleen bij daglicht of bij goed kunstlicht.

3) Blijf stil en stabiel staan:

- vermijd zoveel mogelijk te werken op een natte of glibberige grond, of in ieder geval op te oneffen of steile terreinen die de stabiliteit van de gebruiken tijdens het werken niet kunnen garanderen;
- vermijd het gebruik van ladders en onstabiele platformen;
- loop niet maar ga normaal en let op oneffenheden van het terrein en de aanwezigheid van eventuele hindernissen.

4) Controleer of het laagste toerental van de machine de ketting niet in beweging brengt en of de motor na een plotse versnelling snel terugvalt tot het laagste toerental.

5) Let erop dat het blad niet hevig botst met vreemde lichamen en let op eventueel wegspringend materiaal veroorzaakt door het draaien van de ketting.

D) ONDERHOUD EN OPSLAG

1) Laat de bouten en de schroeven vastgedraaid zitten om er zeker van te zijn dat de machine altijd op een veilige manier gebruiksklaar is. Als u regelmatig onderhoud aan de heggenschaar pleegt zal de werking van ervan veilig blijven en zal het prestatieniveau bewaard blijven.

2) Draai werkhandschoenen voor elke ingreep aan de snij-inrichting.

7) **Zorg ervoor dat de ketting altijd scherp is**. Alle handelingen die betrekking hebben op de ketting en het blad vergen een specifieke vaardigheid, naast het gebruik van speciaal gereedschap om deze handelingen volgens de regels van de kunst uit te voeren; uit veiligheidsoverwegingen, neemt u altijd het best contact op met uw Verkoper.

4) Gebruik de machine, uit veiligheidsoverwegingen, nooit met onderdelen die versleten of beschadigd zijn. De beschadigde onderdelen moeten vernieuwd en niet gerepareerd worden. Gebruik uitsluitend originele reserveonderdelen. Onderdelen van een andere kwaliteit kunnen de machine beschadigen en kunnen gevaarlijk zijn voor de gebruiker.

5) Bewaar de machine buiten het bereik van kinderen!

E) RANSPORT EN VERPLAATSING

1) Telkens wanneer de machine verplaatst of vervoerd moet worden, is het noodzakelijk:
– de motor uit te schakelen, te wachten tot de ketting tot stilstand gekomen is en de bougiekap los te koppelen;
– de bladbescherming aan te brengen;
– de machine alleen vast te nemen aan de handgrepen en het blad in de richting tegenover de loop- of rijrichting te houden.
2) Wanneer de machine vervoerd wordt met een voertuig, moet het op dusdanige wijze geplaatst worden dat er voor niemand gevaar ontstaat en stevig geblokkeerd worden om te voorkomen dat de machine omvalt en beschadigd wordt of dat brandstof lekt.

F) OORZAKEN VAN TERUGSLAG EN VOORZORGSMAATREGELEN VOOR DE GEBRUIKER:

Terugslag ontstaat als de punt of het uiteinde van het zaagblad een voorwerp raakt of het hout de kettingzaag in de snede vastklemt.
Door de aanraking van de punt kan, in sommige gevallen, een omgekeerde reactie plaatsvinden waarbij het zaagblad omhoog en achteruit naar de bediener toe springt.
Het beknellen van de zaagketting aan de bovenkant van het zaagblad kan de zaagketting snel naar achteren naar de bediener toe werpen.
Door één van deze twee reacties kunt u de controle over de zaag verliezen, met mogelijk ernstige verwondingen tot gevolg.

De gebruiker van een kettingzaag moet verschillende maatregelen treffen om het risico op ongelukken of verwonding tijdens de zaagwerkzaamheden op te heffen. Terugslag is het gevolg van een slecht gebruik van het gereedschap en/of onjuiste procedures of gebruiksomstandigheden en kan vermeden worden door de volgende voorzorgsmaatregelen te treffen.

- **Gebruik alleen de door de fabrikant gespecificeerde zaagbladen en -kettingen.** Ongeschikte zaagbladen en -kettingen kunnen ervoor zorgen dat de ketting breekt en/of terugslag veroorzaken.
- **Houd u aan de aanwijzingen van de fabrikant voor wat betreft het slijpen en onderhoud van de kettingzaag.** Door een kleinere zaagdiepte neemt het risico op terugslag toe.

G) HOE DE HANDLEIDING TE LEZEN

In de tekst van de handleiding worden enkele paragrafen, die gegevens van bijzonder belang bevatten, gekenmerkt door diverse symbolen die de volgende betekenis hebben:

BELANGRIJK *Verstrekt nadere gegevens of andere elementen ter aanvulling op hetgeen daarvoor vermeld is, om te voorkomen dat de machine beschadigd wordt of dat er schade veroorzaakt wordt.*

⚠ GEVAAR! ***Kans op ernstig persoonlijk letsel of ernstig letsel aan anderen met gevaar van dodelijke ongelukken, in geval van niet-inachtneming.***

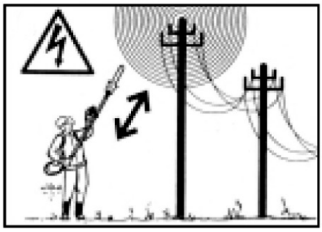

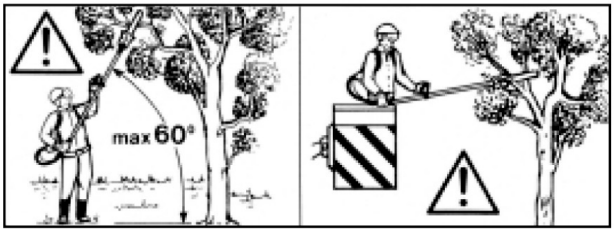

4. GEBRUIK VAN DE MACHINE

MONTAGE VAN HET BLAD
(indien afzonderlijk geleverd) (Afb. 1)

– Steek het blad (1) in de mof (2) zodat de opening (3) overeenstemt met de schroef (4).
– Klem de twee schroeven (4) en (5) stevig vast. De kop van de schroef (4) mag na het vastklemmen niet uitsteken.

MONTAGE VAN KETTINGBLAD EN KETTING

⚠ GEVAAR! ***De machine moet op een vlakke en solide ondergrond uitgepakt en gemonteerd worden, met voldoende bewegingsruimte voor de machine en de verpakking, en steeds met gebruik van geschikte werktuigen.***
De verpakking moet volgens de plaatselijke geldende bepalingen worden afgevoerd.

⚠ GEVAAR! ***Draag altijd sterke werkhandschoenen om het blad en de ketting te hanteren. Ga bijzonder voorzichtig te werk voor de montage van het blad en de ketting, om de veiligheid en efficiëntie van de machine niet in het gedrang te brengen; neem bij twijfels contact op met uw Verkoper.***

⚠ GEVAAR! ***Voer alle handelingen uit bij uitgeschakelde motor.***

- Draai de moer (1) los en verwijder de carter (2), om toegang te krijgen tot het sleepwiel en de zitting van het blad (Afb. 2).
- Monteer het blad (4) door de stift in de gleuf te brengen en het blad naar de achterkant van de aandrijfeenheid te duwen (Afb. 3).
- Leg de ketting rond het sleepwiel en langs de geleiders van het blad. Let hierbij op de draairichting (Afb. 4); indien de punt van het blad voorzien is van een haakse overbrenging, zorg er dan voor dat de sleepschakels van de ketting correct in deze overbrenging passen.
- Controleer of de pin van de kettingspanner (5) correct in de relatieve opening van het blad zit; als dit niet zo is, ga dan met een schroevendraaier te werk op de schroef (6) van de kettingspanner, tot de pin volledig in de opening zit (Afb. 5).
- Hermonteer de carter, zonder de moer (1) vast te draaien.
- Draai aan de schroef van de kettingspanner (6) tot de gepaste spanning bekomen wordt (Afb. 6).
- Houd het blad (4) omhoog en draai de moer (1) van de carter volledig vast met behulp van de meegeleverde sleutel (Afb. 7).
- Controleer de spanning van de ketting. Om te controleren of de spanning correct is, mogen de sleepschakels niet uit hun geleider komen wanneer de ketting halverwege het blad vastgenomen wordt (Afb. 8).
- Laat de ketting met behulp van een schroevendraaier langs de geleiders glijden, om er zeker van te zijn dat deze beweging zonder overmatige belasting gebeurt.

KOPPELING VAN HET SNOEIGEREEDSCHAP (Afb. 9)

- Haal de stoppin (1) naar buiten en duw de staaf (2) tot men de klik van de stoppin hoort (1) in het gat (3) van de staaf. Deze handeling kan vergemakkelijkt worden door de onderkant (2) licht te draaien in beide richtingen; de volledige aanbrenging is zichtbaar wanneer de pin (1) volledig naar binnen is.
- Na de aanbrenging, kan de knop (4) stevig vastgedraaid worden.

INWERKINGSTELLING

Lees aandachtig ook de Handleiding van de bosmaaier waarop de snoei-inrichting gemonteerd is.
Alvorens de machine te gebruiken, is het noodzakelijk:
- vul het reservoir met olie;
- te controleren of er geen schroeven loszitten aan de machine of het blad;
- te controleren of de ketting scherp is en niet beschadigd is;
- te controleren of de handgrepen en beschermingen van de machine schoon en droog zijn, correct gemonteerd zijn en stevig vastzitten op de machine;
- te controleren of de handgrepen goed bevestigd zijn;
- controleer de spanning van de ketting.

• Controle van de oliestroom

⚠ GEVAAR! ***Zorg ervoor dat het blad en de ketting goed op hun paats zitten wanneer de olietoevoer gecontroleerd wordt.***

Start de motor, houd het toerental niet te hoog en controleer of de olie van de ketting verspreid wordt zoals aangegeven in de figuur (Afb. 10).
Kan de oliestroom van de ketting geregeld worden door met een schroevendraaier de regelschroef (1) van de pomp te draaien, onderaan de machine (Afb. 10).

• Gebruikswijzen

- Bij opstarting van de motor mag de ketting NIET op de grond steunen, noch vreemde objecten raken; daarom moet de stang op een geschikte wijze gepositioneerd worden. Volg voor de opstarting van de motor de instructies uit de handleiding voor gebruik van de bosmaaier.
- Voor het snoeien van een boom of struik maakt u best eerst een snede onder het af te zagen deel, maak vervolgens een tweede snede erboven en vermijd zo villen/schaven en beschadigingen aan de plant.
- Bij het snoeien moet u zelf buiten de zone staan waarin de afgezaagde takken naar beneden vallen.
- Tijdens het gebruik moet u steeds vermijden het snijvlak in de buurt van uw lichaam te brengen.
- Wanneer het toestel stilstaat moet steeds de beschermingskoker op het kettingblad aangebracht worden.

5. ONDERHOUD EN OPSLAG

⚠ GEVAAR! ***Tijdens het onderhoud:***

- ***Demonteer het blad van de snoeier van de bosmaaier***
- ***Gebruik werkhandschoenen voor het hanteren van het blad en de ketting.***
- ***Houd de bladbeschermingen op hun plaats, tenzij aan het blad zelf of aan de ketting gewerkt moet worden.***
- ***De olie, benzine of andere vervuilende materialen niet in het milieu gooien.***

SMEREN (Afb. 11).

- Smeer om de 20 uren in met de smeerbal.
- Gebruik vet op basis van litium voor hoge temperaturen en extreme druk.

KETTINGWIEL

Controleer, bij uw Verkoper, regelmatig de staat van het kettingwiel en vervang het versleten is.
Monteer geen nieuwe ketting op een versleten wiel en omgekeerd.

DE KETTING SLIJPEN (Afb. 12)

GEVAAR! ***Om redenen van veiligheid en efficiëntie, is het heel belangrijk dat de snij-inrichtingen goed scherp zijn.***

Er moet geslepen worden wanneer:

- Het zaagsel te veel op stof gelijkt.
- Er meer kracht nodig is om te zagen..
- De snede niet rechtlijning is.
- Er meer trillingen zijn.
- Er meer brandstof verbruikt wordt.

GEVAAR! ***Als de ketting niet scherp genoeg is, neemt het risico op tegenslag (kickback) toe.***

Indien het slijpen toevertrouwd wordt aan een gespecialiseerd centrum, kan dit uitgevoerd worden met speciale apparatuur die zorgt voor een minimale verwijdering van materiaal en een constante slijping van alle snijdende elementen.

De ketting wordt “eigenhandig” geslepen met behulp van daartoe bestemde vijlen met ronde doorsnede en een diameter die specifiek is voor elk type van ketting (zie “Tabel Onderhoud Ketting”). Het slijpen vergt een goede handigheid en ervaring, om de snijdende elementen niet te beschadigen.

Om de ketting te slijpen
– Demonteer het blad van de snoeier van de trimmer en blokkeer het blad stevig met de ketting gemonteerd. Zorg ervoor dat de ketting vrij kan bewegen.
– Span de ketting indien die te los zit.
– MPlaats de vijl in de geleider en breng de vijl in de uitsparing van de tand, waarbij een constante helling wordt behouden naargelang het profiel van het snijdend element.
– Voer slechts enkele passages met de vijl uit en uitsluitend vooruit. Herhaal de handeling op alle snijdende elementen, met dezelfde richting (naar rechts of naar links).
– Keer de positie van het blad om in de klem en herhaal de handeling op de overige elementen.
– Controleer of de begrenzende tand niet voorbij het controle-instrument steekt en vijl het eventueel overtollig materiaal weg met een platte vijl, door het profiel ronder te maken.
– Na het vijlen worden alle vijlsporen en het vijlstof verwijderd. Smeer de ketting in een oliebad.

De ketting wordt vervangen wanneer:
– De lengte van het snijdend element 5 mm of minder bedraagt;
– de speling van de schakels op de klinknagels te groot geworden is.

ONDERHOUD VAN HET BLAD (Afb. 13)

Om een assymetrische slijtage van het blad te voorkomen, moet deze regelmatig omgedraaid worden.

Om de efficiëntie van het blad in stand te houden, is het noodzakelijk:
– De lagers van de overbrenging (indien aanwezig) te smeren met een daartoe bestemde spuit.
– De inkeping van het blad te reinigen met een schraapstaal (niet meegeleverd).
– De smeeropeningen te reinigen.
– Met een vlatte vijl de braam van de zijkanten te verwijderen en eventuele niveauverschillen tussen de geleiders te compenseren.

Het blad wordt vervangen wanneer:
– de diepte van de inkeping kleiner blijkt dan de hoogte van de sleepschakels (die nooit de bodem mogen raken);
– de binnenwand van de geleider zodanig versleten is dat de ketting lateraal gaat overhellen.

Gezien de ontwikkeling van het product, kan het snijgereedschap in de loop van de tijd vervangen worden door andere, met soortgelijke eigenschappen voor wat betreft verwisselbaarheid en functionele veiligheid.

Steek ketting	Niveau begrenzertand (a)	Diameter vijl (d)
duim: 3/8 Mini mm: 9,32	a = 0,45 mm (0,018”) 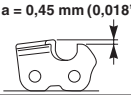	d = 4 mm (5/32”) 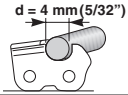

DICHIARAZIONE CE DI CONFORMITÁ (Istruzioni Originali)

(Direttiva Macchine 2006/42/CE, Allegato II, parte A)

1. **La Società**: ST. S.p.A. – Via del Lavoro, 6 – 31033 Castelfranco Veneto (TV) – Italy

2. Dichiara sotto la propria responsabilità, che la macchina: Dispositivo potatore, potatura / sramatura di alberi

a) Tipo / Modello Base — PRS 1501

b) Mese/Anno di costruzione

c) Matricola

d) Motore /

3. É conforme alle specifiche delle direttive:

4. É conforme alle specifiche delle direttive:

- MD: 2006/42/EC
- RoHS II: 2011/65/EU - 2015/863/EU

4. Riferimento alle Norme armonizzate:

EN ISO 11680-1:2011
EN 50581:2012

h) Livello di potenza sonora garantito 111 dB(A)

n) Persona autorizzata a costituire il Fascicolo Tecnico:

ST. S.p.A.
Via del Lavoro, 6
31033 Castelfranco Veneto (TV)- Italia

o) Castelfranco V.to, 22.11.2019

CEO Stiga Group
Sean Robinson

EXAMPLE

FR (Traduction de la notice originale)

Déclaration CE de Conformité
(Directive Machines 2006/42/CE, Annexe II, partie A)
1. La Société
2. Déclare sous sa propre responsabilité que la machine :
a) Type / Modèle de Base
b) Mois / Année de construction
c) Série
d) Moteur:
3. Est conforme aux prescriptions des directives :
4. Renvoi aux Normes harmonisées
h) Niveau de puissance sonore garanti
n) Personne habilitée à établir le Dossier Technique :
o) Lieu et Date

EN (Translation of the original instruction)

EC Declaration of Conformity
(Machine Directive 2006/42/EC, Annex II, part A)
1. The Company
2. Herby declares under its own responsibility that the machine:
a) Type / Base Model
b) Month / Year of manufacture
c) Serial number
d) Motor:
3. Conforms to directive specifications:
4. Reference to harmonised Standards
h) Sound power level guaranteed
n) Person authorised to create the Technical Folder:
o) Place and Date

DE (Übersetzung der Originalbetriebsanleitung)

EG-Konformitätserklärung
(Maschinenrichtlinie 2006/42/EG, Anhang II, Teil A)
1. Die Gesellschaft
2. Erklärt auf eigene Verantwortung, dass die Maschine:
a) Typ / Basismodell
b) Monat / Baujahr
c) Seriennummer
d) Motor:
3. Den Anforderungen der folgenden Richtlinien entspricht:
4. Bezugnahme auf die harmonisierten Normen
h) Garantierter Schallleistungspegel
n) Zur Verfassung der technischen Unterlagen befugte Person:
o) Ort und Datum

NO (Oversettelse av original bruksanvisning)

EF- Samsvarserklæring
(Maskindirektiv 2006/42/EF, Vedlegg II, del A)
1. Firmaet
2. Erklærer på eget ansvar at maskinen:
a) Type / Modell
b) Måned / Byggeår
c) Serienummer
d) Motor:
3. Oppfyller kravene i direktivene:
4. Henvisning til harmoniserte standarder
h) Garantert lydeffektnivå
n) Person som har fullmakt til å utferdige teknisk dokumentasjon:
o) Sted og dato

SV (Översättning av bruksanvisning i original)

EG-försäkran om överensstämmelse
(Maskindirektiv 2006/42/EG, bilaga II, del la)
1. Företaget
2. Förklarar på eget ansvar att maskinen
a) Typ / Basmodell
b) Månad / Tillverkningsår
c) Serienummer
d) Motor:
3. Överensstämmer med föreskrifterna i direktivet
4. Referens till harmoniserade standarder
h) Garanterad ljudeffektnivå
n) Auktoriserad person för upprättandet av den tekniska dokumentationen:
o) Ort och datum

DA (Oversættelse af den originale brugsanvisning)

EF-overensstemmelseserklæring
(Maskindirektiv 2006/42/EF, bilag II, del A)
1. Firmaet
2. Erklærer på eget ansvar, at maskinen:
a) Type / Model
b) Måned / Konstruktionsår
c) Serienummer
d) Motor:
4) Motor: forbrændingsmotor
3. Er i overensstemmelse med specifikationerne følge direktiverne:
4. Henvisning til harmoniserede standarder
h) Garanteret lydeffektniveau
n) Person, der har bemyndigelse til at udarbejde det tekniske dossier:
o) Sted og dato

NL (Vertaling van de oorspronkelijke gebruiksaanwijzing)

EG-verklaring van overeenstemming
(Richtlijn Machines 2006/42/CE, Bijlage II, deel A)
1. Het bedrijf
2. Verklaart onder zijn eigen verantwoordelijkheid dat de machine:
a) Type / Basismodel
b) Maand / Bouwjaar
c) Serienummer
d) Motor:
3. Voldoet aan de specificaties van de richtlijnen:
4. Verwijzing naar de Geharmoniseerde normen
h) Gegarandeerd niveau van geluidsvermogen
n) Bevoegd persoon voor het opstellen van het Technisch Dossier
o) Plaats en Datum

ES (Traducción del Manual Original)

Declaración de Conformidad CE
(Directiva Máquinas 2006/42/CE, Anexo II, parte A)
1. La Empresa
2. Declara bajo su propia responsabilidad que la máquina:
a) Tipo / Modelo Base
b) Mes / Año de fabricación
c) Matrícula
d) Motor:
3. Cumple con las especificaciones de las directivas:
4. Referencia a las Normas armonizadas
h) Nivel de potencia sonora garantizado
n) Persona autorizada a realizar el Manual Técnico
o) Lugar y Fecha

PT (Tradução do manual original)

Declaração CE de Conformidade
(Diretiva de Máquinas 2006/42/CE, Anexo II, parte A)
1. A Empresa
2. Declara sob a própria responsabilidade que a máquina:
a) Tipo / Modelo Base
b) Mês / Ano de fabrico
c) Matrícula
d) Motor:
3. É conforme às especificações das diretivas:
4. Referência às Normas harmonizadas
h) Nível garantido de potência sonora
n) Pessoa autorizada a elaborar o Caderno Técnico
o) Local e Data

FI (Alkuperäisten ohjeiden kääntöös)

EY-VAATIMUSTENMUKAISUUSVAKUUTUS
(Konedirektiivi 2006/42/EY, Liite II, osa A)
1. Yritys
2. Vakuuttaa omalla vastuullaan, että kone:
a) Tyyppi / Perusmalli
b) Kuukausi /Valmistusvuosi
c) Sarjanumero
d) Moottori :
3. On yhdenmukainen seuraavien direktiivien asettamien vaatimusten kanssa:
4. Viittaus harmonisoituihin standardeihin
h) Taattu äänitehotaso
n) Teknisten asiakirjojen laatimiseen valtuutettu henkilö:
o) Paikka ja päivämäärä

CS (Překlad původního návodu k používání)

ES – Prohlášení o shodě
(Směrnice o Strojních zařízeních 2006/42/ES, Příloha II, část A)
1. Společnost
2. Prohlašuje na vlastní odpovědnost, že stroj:
a) Typ / Základní model
b) Měsíc / Rok výroby
c) Výrobní číslo
d) Motor:
3. Je ve shodě s nařízeními směrnic:
4. Odkazy na Harmonizované normy
h) Zaručená úroveň akustického výkonu
n) Osoba autorizovaná pro vytvoření Technického spisu:
o) Místo a Datum

PL (Tłumaczenie instrukcji oryginalnej)

Deklaracja zgodności WE
(Dyrektywa maszynowa 2006/42/WE, Załącznik II, część A)
1. Spółka
2. Oświadcza na własną odpowiedzialność, że maszyna:
a) Typ / Model podstawowy
b) Miesiąc / Rok produkcji
c) Numer seryjny
d) Silnik:
3. Spełnia podstawowe wymogi następujących Dyrektyw:
4. Odniesienie do Norm zharmonizowanych
h) Gwarantowany poziom mocy akustycznej
n) Osoba upoważniona do zredagowania Dokumentacji technicznej:
o) Miejscowość i data

EL (Μετάφραση του πρωτοτύπου των οδηγιών χρήσης)

ΕΚ-Δήλωση συμμόρφωσης
(Οδηγία Μηχανών 2006/42/CE, Παράρτημα II, μέρος Α)
1. Η Εταιρία
2. Δηλώνει υπεύθυνα ότι η μηχανή:
α) Τύπος / Βασικό Μοντέλο
b) Μήνας / Έτος κατασκευής
c) Αριθμός μητρώου
d) Κινητήρας:
3. Συμμορφώνεται με τις προδιαγραφές της οδηγίας:
4. Αναφορά στους Κανονισμούς εναρμόνισης
h) Επίπεδη εγγυημένης ακουστικής ισχύος
n) Εξουσιοδοτημένο άτομο για την κατάρτιση του Τεχνικού Φυλλαδίου:
o) Τόπος και Χρόνος

TR (Orijinal Talimatların Tercümesi)

AT Uygunluk Beyanı
(2006/42/CE Makine Direktifi, EK II, bölüm A)
1. Şirket
2. Şahsi sorumluluğu altında aşağıdaki makinenin:
a) Tip / Standart model
b) Üretimin Ay / yıl
c) Seri numarası
d) Motor:
3. Aşağıdaki direktiflerin özelliklerine uygun olduğunu beyan etmektedir:
4. Harmonize standartlara atıf
h) Garanti edilen ses gücü seviyesi
n) Teknik Dosyayı oluşturmaya yetkili kişi:
o) Yer ve Tarih

MK (Превод на оригиналните упатства)

Декларација за усогласеност со ЕУ
(Директива за машини 2006/42/CE, Анекс II, дел А)
1. Компанијата
2. изјавува со целосна лична одговорност дека следната машина: Тревосечка со оператор на нозе / косење трева
a) Тип / основен модел
б) Месец / Година на производство
в) етикета
г) мотор:
3. Усогласено со спецификациите според директивите:
4. Реферирање за усогласени нормативи
н) измерено ниво на јачина на звукот
н) овластено лице за составување на Техничката брошура
о) место и датум

HU (Eredeti használati utasítás fordítása)

EK-megfelelőségi nyilatkozata
(2006/42/EK gépirányelv, II. melléklet "A" rész)
1. Alulírott Vállalat
2. Felelősségének teljes tudatában kijelenti, hogy az alábbi gép:
a) Típus / Alaptípus
b) Hónap / Gyártás éve
c) Gyártási szám
d) Motor:
3. Megfelel az alábbi irányelvek előírásainak:
4. Hivatkozás a harmonizált szabványokra
h) Garantált zajteljesítményszint
n) Műszaki Dosszié szakszerűségére felhatalmazott személy:
o) Helye és ideje

RU (Перевод оригинальной инструкции)

Декларация соответствия нормам ЕС
(Директива о машинном оборудовании 2006/42/EC, Приложение II, часть А)
1. Предприятие
2. Заявляет под собственную ответственность, что машина:
a) Тип / Базовая модель
b) Месяц /Год изготовления
c) Паспорт
d) Двигатель:
3. Соответствует требованиям следующих директив:
4. Ссылки на гармонизированные нормы
h) Гарантированный уровень акустической мощности
n) Лицо, уполномоченное на подготовку технической документации:
o) Место и дата

HR (Prevod originalnih uputa)

EK izjava o sukladnosti
(Direktiva 2006/42/E o strojevima, dodatak II, dio A)
1. Tvrtka:
2. pod vlastitom odgovornošću izjavljuje da je stroj:
a) Vrsta / Osnovni model
b) Mjesec / Godina proizvodnje
c) Serijski broj
d) Motor:
3. sukladan s temeljnim zahtjevima direktiva:
4. Primijenjene su slijedeće harmonizirane norme:
h) Zajamčena razina zvučne snage
n) Osoba ovlaštena za pravljenje Tehničke datoteke:
o) Mjesto i datum

SL (Prevod izvirnih navodil)

ES izjava o skladnosti
(Direktiva 2006/42/ES , priloga II, del A)
1. Družba
2. pod lastno odgovornostjo izjavlja, da je stroj:
a) Tip / osnovni model
b) Mesec /Leto izdelave
c) Serijska številka
d) Motor:
3. Skladen je z določili direktiv :
4. Sklicevanje na usklajene predpise
h) Zagotovljen nivo zvočne moči
n) Oseba, pooblaščena za sestavo tehnične knjižice:
o) Kraj in datum

BS (Prevod originalnih uputa)

EZ izjava o sukladnosti
(Direktiva o mašinama 2006/42/EZ, Prilog II, dio A)
1. Firma
2. Daje izjavu pod vlastitom odgovornošću da je mašina:
a) Tip / Osnovni model
b) Mjesec/ Godina proizvodnje
c) Serijski broj
d) Motor:
3. sukladna s osnovnim zahtjevima direktiva:
4. Pozivanje na usklađene norme
h) Garantovani nivo zvučne snage
n) Osoba ovlašćena za izradu tehničke brošure:
o) Mjesto i datum

SK (Preklad pôvodného návodu na použitie)

ES vyhlásenie o zhode
(Smernica o Strojných zariadeniach 2006/42/ES, Príloha II, časť A)
1. Spoločnosť
2. Vyhlasuje na vlastnú zodpovednosť, že stroj:
a) Typ / Základný model
b) Mesiac / Rok výroby
c) Výrobné číslo
d) Motor:
3. Je v zhode s nariadeniami smerníc:
4. Odkaz na Harmonizované normy
h) Zaručená úroveň akustického výkonu
n) Osoba autorizovaná na vytvorenie Technického spisu:
o) Miesto a Dátum

RO (Traducerea manualului fabricantului)

CE -Declaratie de Conformitate
(Directiva Masini 2006/42/CE, Anexa II, partea A)
1. Societatea
2. Declara pe propria răspundere că mașina:
a) Tip / Model de bază
b) Luna /Anul de fabricație
c) Număr de serie
d) Motor:
3. Este în conformitate cu specificațiile directivelor:
4. Referință la Standardele armonizate
h) Nivel de putere sonoră garantat
n) Persoană autorizată să întocmească Dosarul Tehnic
o) Locul și Data

LT (Originalių instrukcijų vertimas)

ES atitikties deklaracija
(Mašinų direktyva 2006/42/CE, Priedas II, dalis A)
1. Bendrovė
2. Prisiima atsakomybę, kad įrenginys:
a) Tipas / Bazinis Modelis
b) Mėnuo / Pagamintos metai
c) Serijos numeris
d) Variklis:
3. Atitinka direktyvose pateiktas specifikacijas:
4. Nuorodą į suderintas Normas
h) Užtikrinamas garso galios lygis
n) Autorizuotas asmuo sudaryti Techninę Dokumentaciją:
o) Vieta ir Data

LV (Instrukciju tulkojums no oriģinālvalodas)

EK atbilstības deklarācija
(Direktīva 2006/42/EK par mašīnām, pielikums II, daļa A)
1. Uzņēmums
2. Uzņēmoties par to pilnu atbildību, paziņo, ka mašīna:
a) Tips / Bāzes modelis
b) Mēnesis / Ražošanas gads
c) Sērijas numurs
d) Motors:
3. Atbilst šādu direktīvu prasībām:
4. Atsauce uz harmonizētiem standartiem
h) Garantētais skaņas intensitātes līmenis
n) Pilnvarotais darbinieks, kas sagatavoja tehnisko dokumentāciju:
o) Vieta un datums

SR (Prevod originalnih uputstvai)

EC deklaracija o usaglašenosti
(Direktiva o mašinama 2006/42/EC, Prilog II, deo A)
1. Preduzeće
2. Daje izjavu pod vlastitom odgovornošću da je mašina:
a) Tip / Osnovni model
b) Mesec /Godina proizvodnje
c) Serijski broj
d) Motor:
3. u skladu s osnovnim zahtevima direktiva:
4. Pozivanje na usklađene norme
h) Garantovani nivo zvučne snage
n) Osoba ovlašćena za sastavljanje tehničke brošure
o) Mesto i datum

BG (Превод на оригиналните инструкции)

ЕО декларация за съответствие
(Директива Машини 2006/42/EC, Приложение II, част А)
1. Дружеството
2. На собствена отговорност декларира, че машината:
а) Вид / Базисен модел
б) Месец / година на производство
в) Сериен номер
г) Мотор:
3. Е в съответствие със спецификата на директивите:
4. Базирано на хармонизираните норми
н) Гарантирано ниво на акустична мощност
о) Лице, упълномощено да съставя Техническата Документация:
о) Място и дата

ET (Algupärase kasutusjuhendi tõlge)

EÜ vastavusdeklaratsioon
(Masinadirektiiv 2006/42/EÜ, Lisa II, osa A)
1. Firma
2. Kinnitab omal vastutusel, et masin:
a) Tüüp / Põhimudel
b) Kuu aega / Tootmisaasta
c) Matrikkel
d) Mootor:
3. Vastab direktiivide nõuetele:
4. Viide ühtlustatud standarditele
h) Garanteeritud helivõimsuse tase
n) Tehnilise Leha autoriseeritud koostaja:
o) Koht ja Kuupäev

EXAMPLE

© by ST. S.p.A.

IT • Il contenuto e le immagini del presente manuale d'uso sono stati realizzati per conto di ST. S.p.A. e sono tutelati da diritto d'autore – E' vietata ogni riproduzione o alterazione anche parziale non autorizzata del documento.
BG • Съдържанието и изображенията в настоящото ръководство са извършени за ST. S.p.A. и са защитени с авторски права – Забранява се всяко неоторизирано възпроизвеждане или промяна, дори и отчасти на документа.
BS • Sadržaj i slike iz ovog korisničkog priručnika napravljeni su isključivo za ST. S.p.A. i zaštićeni su autorskim pravima – zabranjena je svaka neovlaštena reprodukcija ili izmjena dokumenta, djelomično ili u potpunosti.
CS • Obsah a obrázky v tomto návodu k použití byly zpracovány jménem společnosti ST. S.p.A. a jsou chráněny autorským právem – Reprodukce či nepovolené pozměňování tohoto dokumentu, a to i částečné, je zakázáno.
DA • Indhold og illustrationer i denne vejledning er blevet skabt på vegne af ST. S.p.A. og er beskyttet af ophavsret – Enhver gengivelse eller ændring, også delvis, af dokumentet uden autorisation hertil er forbudt.
DE • Inhalt und Bilder dieser Bedienungsanleitung wurden im Namen von ST. S.p.A. erstellt und sind urheberrechtlich geschützt – Jede nicht genehmigte Vervielfältigung oder Veränderung, auch auszugsweise, dieses Dokuments ist verboten.
EL • Το περιεχόμενο και οι εικόνες στο παρόν εγχειρίδιο χρήσης δημιουργήθηκαν για λογαριασμό της εταιρείας ST. S.p.A. και προστατεύονται από πνευματικά δικαιώματα – Απαγορεύεται οποιαδήποτε αναπαραγωγή ή τροποποίηση, έστω και μερική, του εγγράφου χωρίς έγκριση.
EN • The content and images in this User Manual were produced expressly for ST. S.p.A. and are protected by copyright – any unauthorised reproduction or modification to the document, either partially or in full, is prohibited.
ES • El contenido y las imágenes del presente manual de uso han sido creados por ST. S.p.A. y están protegidos por los derechos de autor – Se prohíbe toda reproducción o modificación, incluso parcial, no autorizada del documento.
ET • Käesoleva kasutusjuhendi sisu ja kujutised on toodetud konkreetselt ettevõttele ST. S.p.A. ja neile rakendub autorikaitseseadus – dokumendi igasugune osaline või täielik ilma loata reprodutseerimine või muutmine on keelatud.
FI • Tämän käyttöoppaan sisältö ja kuvat on valmistettu ST. S.p.A. -yhtiön toimesta ja niitä suojaa tekijänoikeuslaki. – Asiakirjan kaikenlainen kopioiminen tai muuttaminen, osittainkin, on kielletty ilman erityistä lupaa.
FR • Le contenu et les images du présent manuel d'utilisation ont été réalisés pour le compte de ST. S.p.A. et sont protégés par un droit d'auteur - Toute reproduction ou modification non autorisée, même partielle, du document, est interdite.
HR • Sadržaj i slike u ovom priručniku za uporabu izrađeni su za tvrtku ST. S.p.A. te su obuhvaćeni autorskim pravima – Zabranjuje se neovlašteno umnožavanje ili prilagodba, djelomična ili u cijelosti, ovog dokumenta.
HU • Ennek a használati útmutatónak a tartalma és a benne szereplő képek kizárólag a ST. S.p.A. számára készültek és szerzői joggal védettek – tilos a dokumentum bármely részének vagy egészének engedély nélküli sokszorosítása és módosítása.
LT • Šio naudotojo vadovo turinys ir paveikslėliai skirti tik „ST. S.p.A." ir yra saugomi autorių teisėmis – dokumentą atgaminti ar modifikuoti, visiškai arba iš dalies, yra draudžiama.
LV • Šīs lietotāja rokasgrāmatas saturs un attēli ir veidoti tikai ST. S.p.A. un ir aizsargāti ar autortiesībām. Jebkāda dokumenta vai tā daļas prettiesiska kopēšana vai pārveide ir stingri aizliegta.
MK • Содржината и сликите во Упатството за корисникот се подготвени исклучиво за ST. S.p.A. и се заштитени со авторски права – забрането е секое делумно или целосно неовластено репродуцирање или измена на документот.
NL • De inhoud en de afbeeldingen van deze gebruikshandleiding werden gerealiseerd voor rekening van ST. S.p.A. en zijn beschermd door het auteursrecht – Elke niet-geautoriseerde reproductie of wijziging, ook gedeeltelijke, van het document is verboden.
NO • Innholdet og bildene i denne brukerveiledningen er utført på oppdrag fra ST. S.p.A. og er beskyttet ved opphavsrett - Enhver gjengivelse eller endring, selv kun delvis, er forbudt.
PL • Treść oraz ilustracje zawarte w niniejszej instrukcji obsługi powstały na zlecenie spółki ST. S.p.A. i są chronione prawami autorskimi – Zabrania się wszelkiego kopiowania bądź modyfikowania, także częściowego, niniejszego dokumentu bez uzyskania stosownej zgody.
PT • As imagens e os conteúdos contidos no presente Manual do Utilizador foram expressamente criados para uso exclusivo da ST. S.p.A., encontrando-se protegidos por direitos de autor. Qualquer tipo de reprodução ou alteração, parcial ou integral, não autorizadas deste Manual estão expressamente proibidas.
RO • Conținutul și imaginile din manualul de utilizare de față au fost realizate în numele ST. S.p.A. și sunt protejate de drepturi de autor – Este interzisă orice reproducere sau modificare chiar și parțială neautorizată a documentului.
RU • Тесты и изображения, содержащиеся в настоящем руководстве, были созданы в интересах ST. S.p.A. и защищены авторскими правами – Любое несанкционированное воспроизведение или изменение документа запрещено.
SK • Obsah a obrázky v tomto návode na používanie boli spracované menom spoločnosti ST. S.p.A. a sú chránené autorským právom – Reprodukcie či nepovolené pozmeňovanie tohto dokumentu, a to aj čiastočné, je zakázané.
SL • Vsebine in slike v tem uporabniškem priročniku so izdelane za podjetje ST. S.p.A. in so zaščitene z avtorskimi pravicami – vsakršno nepooblaščeno razmnoževanje ali spreminjanje dokumenta, v celoti ali delno, je prepovedano.
SR • Sadržaj i slike ovog priručnika za upotrebu su napravljeni u ime ST. S.p.A. i zaštićeni su autorskim pravima – Zabranjena je svaka potpuna ili delimična reprodukcija ili izmena dokumenta bez odobrenja.
SV • Innehållet och bilderna i denna användarhandbok har framställts för ST. S.p.A. och skyddas av upphovsrätt – all form av reproduktion eller ändring, även partiell, som inte auktoriserats är förbjuden.
TR • Bu Kullanıcı Kılavuzundaki içerik ve resimler açıkça ST. S.p.A. için üretilmiştir ve telif hakkı ile korunmaktadır – dokümanın izinsiz olarak tamamen ya da kısmen herhangi bir şekilde çoğaltılması ya da değiştirilmesi yasaktır.

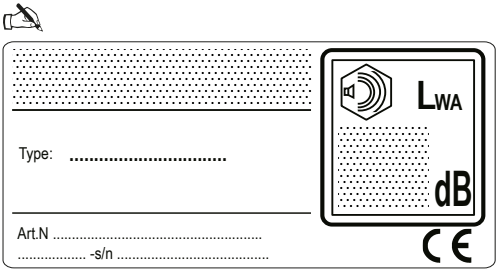

ST. S.p.A.
Via del Lavoro, 6
31033 Castelfranco Veneto (TV) ITALY